POMPE SANITARIE ALIMENTARI

AISIBOXER - 03 DBE

Connessioni aspirazione / mandata	BS 4825 2” Clamp
Attacco aria	1/2” f BSPP
Portata max*	400 l/min
Pressione aria alimentazione max	8 bar
Prevalenza max*	80 m
Aspirazione max da battente negativo - a secco*	5,5 m
Aspirazione max da battente negativo - a pompa innescata	9,5 m
Diam. max solidi in sospensione (sfere)	10 mm
Diam. delle sfere	44,5 mm
Diam. delle membrane	int. 105 mm ext. 192 mm

* Il valore dipende dalla configurazione della pompa.

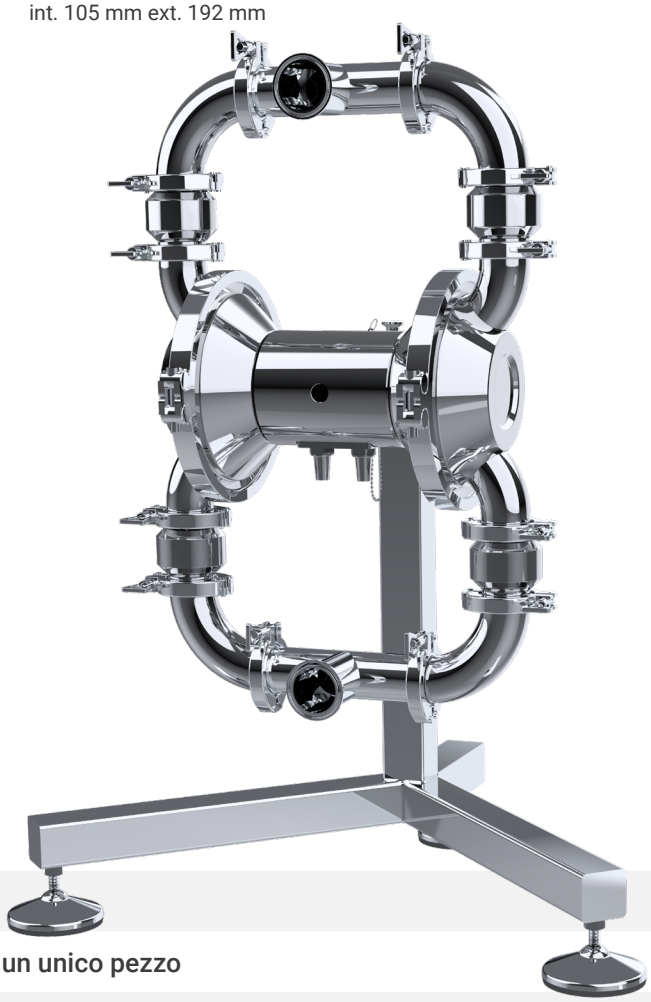

Certificazioni:

- Membrane speciali con superfice ANTI-DEPOSITO
- Monoblocco centrale ricavato da stampo costituito da un unico pezzo
- Scambiatore pneumatico coassiale antistallo brevettato
- Cavalletto in acciaio inox per operazioni di svuotamento rapido
- Piedini antivibranti (certificati 3A per la versione SANIBOXER)
- Valvole eccentriche (per pompa AISIBOXER – SANIBOXER modello - 03 DBE)
- Connessioni ruotabili
- Sensori rilevamento rottura membrane (standard per la versione SANIBOXER)
- Idonee per lavaggi CIP / COP e sanificazioni SIP

DEBEM srl - Via Del Bosco, 41 - 21052 Busto Arsizio (VA) Italy - Tel. +39 0331 074034 - Fax +39 0331 074036 - info@debem.it - www.debem.com

POMPE SANITARIE ALIMENTARI

AISIBOXER 03 - DBE

CON SFERE

Caratteristiche e tipologie

AISI 316 L	AISIBOXER 03 - DBE
Dimensioni Massime	
Altezza	929 mm
Larghezza	716 mm
Profondità	570 mm
Mat. di costruzione (corpo e collettori) e peso netto	
AISI 316 L**	45 Kg
	Temp. 3°C min.
	95°C max*

* Attenzione - temperature di processo, le pompe possono essere sottoposte a lavaggi CIP / COP o sanificazioni SIP, con temperature fino a 130°C.
** Lucidato meccanicamente - finitura superficiale < 0,8 µm

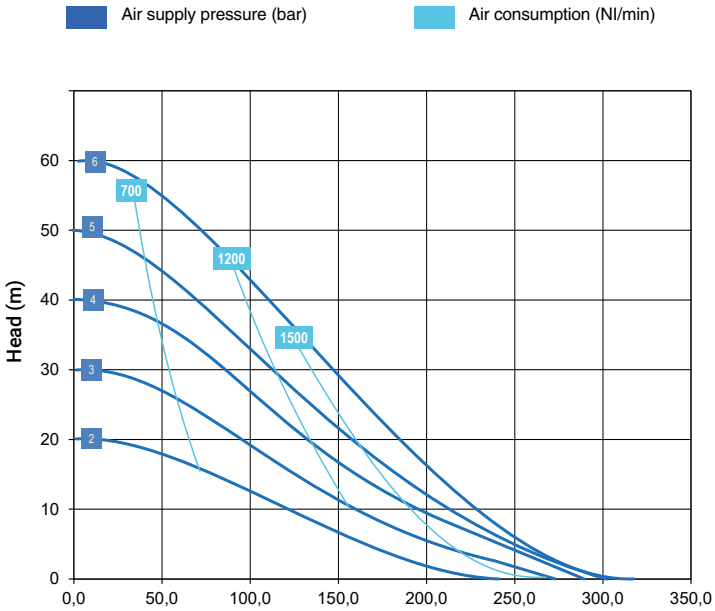

* Le curve e le prestazioni sono riferite a pompe con aspirazione immersa e bocca di mandata libera, con acqua a 20°C e variano in funzione dei materiali di composizione.

Sistema di svuotamento rapido

Sistema che permette il completo svuotamento della pompa dal fluido presente all'interno delle camere.

Certificazioni:

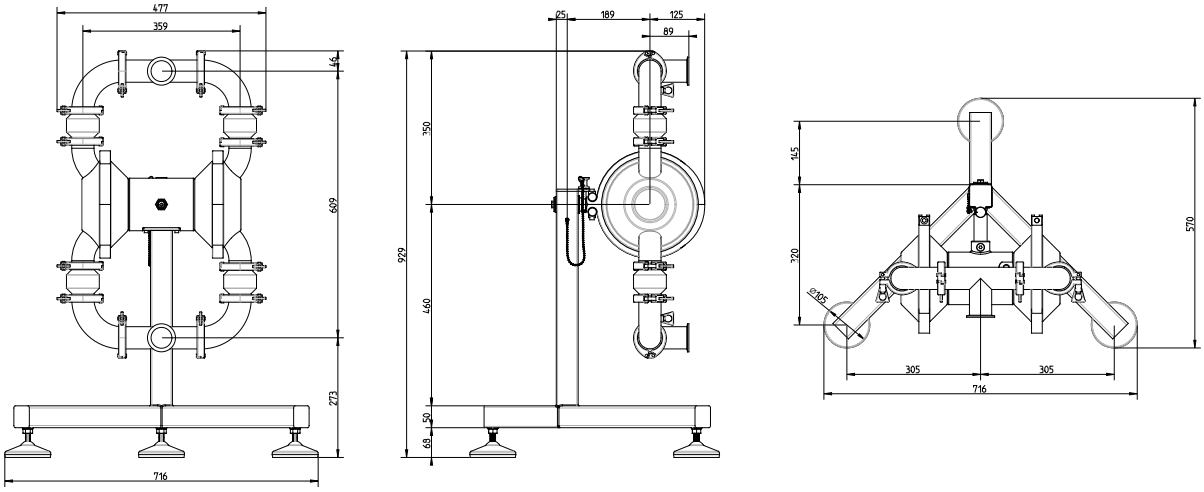

POMPE SANITARIE ALIMENTARI
DEBEM srl - Via Del Bosco, 41 - 21052 Busto Arsizio (VA) Italy - Tel. +39 0331 074034 - Fax +39 0331 074036 - info@debem.it - www.debem.com